Firmato digitalmente da
Stefano Colombo
CN = Colombo Stefano
O = Ordine degli Ingegneri della Provincia di Milano
C = IT

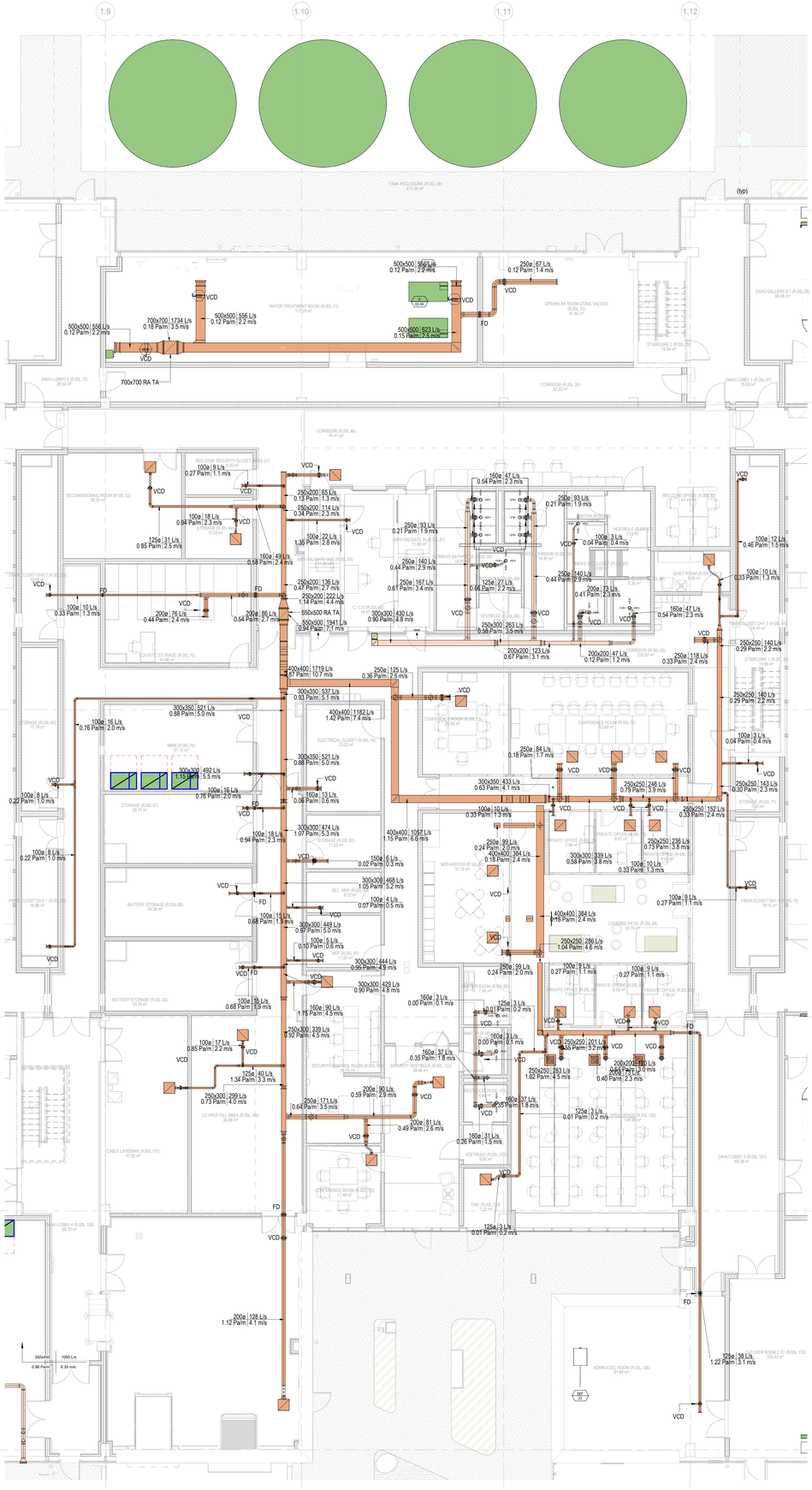

NOTE GENERALI

A. QUESTO DISEGNO DEVE ESSERE LETTO IN CONGIUNZIONE CON TUTTI I DISEGNI E LE SPECIFICHE PERTINENTI DEGLI INGEGNERI E DEGLI ARCHITETTI.
B. L'APPALTATORE è RESPONSABILE DEL COORDINAMENTO DELE INSTALLAZIONI MECCANICHE CON TUTTE LE ALTRE CATEGORIE DI LAVORI. L'APPALTATORE MECCANICO DEVE PREPARARE, DOVE NECESSARIO, DISEGNI DI LAVORO COORDINATI PRIMA DELLA FABBRICAZIONE/INSTALLAZIONE.
C. L'APPALTATORE MECCANICO è RESPONSABILE DEI COLLEGAMENTI FINALI A TUTTE LE APPARECCHIATURE FORNITE DALL'APPALTATORE O DAL CLIENTE.
D. L'APPALTATORE MECCANICO DEVE GARANTIRE UNO SPAZIO DI ACCESSO PER FUTURE ISPEZIONI E MANUTENZIONI DI TUTTI I COMPONENTI DELLA STRUTTURA.
E. TUTTE LE GRIGLIE E I DIFFUSORI DEVONO ESSERE COMPLETI DI SERRANDE DI CONTROLLO DEL VOLUME A LAME OPPOSTE.
F. L'APPALTATORE è RESPONSABILE DELL'INSTALLAZIONE DI TUTTI I PORTELLI DI ACCESSO SECONDO DW144 E DW172, OLTRE A QUELLI SPECIFICAMENTE INDICATI NEI DISEGNI.
G. L'APPALTATORE DEVE INSTALLARE SERRANDE ANTINCENDIO TRA TUTTE LE PARETI DEI COMPARTIMENTI ANTINCENDIO, CORRISPONDENTI ALMENO ALLA CLASSE DI RESISTENZA AL FUOCO DEL COMPARTIMENTO.
H. TUTTE LE SERRANDE ANTINCENDIO DEVONO ESSERE INSTALLATE SECONDO LE LINEE GUIDA DEL PRODUTTORE, INCLUSE DISTANZE DI SEPARAZIONE E DETTAGLI DI SUPPORTO APPROVATI. È NECESSARIO UNO SPAZIO DI ACCESSO PER LE SERRANDE ANTINCENDIO MONTATE NEI CONDOTTI.
I. IL SISTEMA DI SUPPORTO "BIG FOOT" DEVE ESSERE UTILIZZATO PER I SUPPORTI DELLE UNITà DI TRATTAMENTO ARIA (UTA) E DEI CONDENSATORI, PROGETTATO E INSTALLATO DALL'APPALTATORE MECCANICO.
J. L'ARIA ESPULSA DEL PIANO TERRA DEVE ESSERE ESTRATTA ATTRAVERSO APERTURE SUL TETTO TRAMITE VENTOLE DI ESTRAZIONE.
K. TUTTE LE ALTEZZE INDICATE DI CONDOTTI E TUBAZIONI DEVONO ESSERE RIFERITE ALLE ALTEZZE FINALI REALIZZATE IN QUESTO CONTRATTO O NELLE FUTURE OPERE INDICATE.
L. TUTTE LE TRANSIZIONI DEI CONDOTTI DEVONO AVERE IL FONDO PIATTO SALVO DIVERSA INDICAZIONE SUI PIANI.
M. L'APPALTATORE DEVE VERIFICARE IN LOCO (V.I.F) TUTTE LE CONDIZIONI ESISTENTI PRIMA DI ESEGUIRE I LAVORI. EVENTUALI CONFLITTI RISCONTRATI NEI DISEGNI O SUL CAMPO DEVONO ESSERE SEGNALATI PER ISCRITTO.
N. L'APPALTATORE MECCANICO DEVE FORNIRE TUTTE LE SERRANDE E GLI ATTUATORI. IL CABLAGGIO DI CONTROLLO SARà A CARICO DELL'APPALTATORE DEI CONTROLLI.
O. DEVE ESSERE GARANTITA UNA DISTANZA MINIMA DI SEPARAZIONE DI 8 METRI TRA LE GRIGLIE DI EVACUAZIONE FUMI E LE GRIGLIE DI PRESA D'ARIA DI COMPENSAZIONE.
P. RIFERSI AL DISEGNO MXP109-ARP-10-XX-DR-M-90004 PER LA SCHEDA ATTREZZATURA HRU E AL DISEGNO MXP109-ARP-10-XX-DR-M-90003 PER LA SCHEDA ATTREZZATURA ACU.

Key Plan

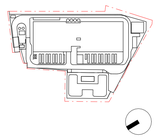

Rev.	Data	Descrizione
P01	31/10/2025	Permesso di Costruire

Zibido San Giacomo

BRUNO MATTEO
ORDINE DEGLI INGEGNERI DELLA PROVINCIA DI MILANO
Settore A
Sez. A
Iscr. n. 20.742

Progettazione masterplan, Progettazione architettonica, Progettazione ingegneristica

ARUP
Arup Italia S.r.l.
Corso Italia 1 - 20122 Milano, Italia
t. +39 02 8597 8301
e. milan@arup.com
www.arup.com

Consulenti specialistici:

Prevenzione incendi
Studio Mistretta & Co.
Ing. Simonetta Mistretta
Via Ugo Foscolo 3 - 20121 - Milano
t. +39 02 83033741
e. info@studiomistretta.org

Invarianza idraulica e interferenze
STIGEA S.r.l.
Via Ugo Bassi 7 - 40126 Bologna
t. +39 051 2497777
e. info@stigeaer.it

Requisiti acustici passivi
ambiente ...
Ambiente S.p.a.
Via Fiasella 21 - 54033 - Carrara (MS)
t. +39 05 85855824
e. thomas@ambienteeu.it

Fattibilità ambientale
EQM
EQM Italia S.p.a.
Via San Gregorio 36 - 20124 - Milano
t. +39 02 674601
e. info.ita@eqm.com

Sottostazione Alta Tensione
GEOTECH S.r.l.
Geotech S.r.l.
Via Ugo Foscolo 7 - 23017 - Morbegno (SO)
t. +39 03 42610774
e. info@geotech-srl.it

Committente
Amazon Data Services Italy S.r.l.

Progetto
PERMESSO DI COSTRUIRE
art. 10(L), D.P.R. 6 Giugno 2001, n° 380

Progetto di Data Center
in Via G. Verdi n° 9, Zibido San Giacomo,
Milano, Italia

Fase progettuale:
Permesso di Costruire

Titolo Elaborato
EDIFICIO A - DISTRIBUZIONE ARIA DI RIPRESA
PIANO TERRA

Scala
1:100

Disciplina	By / Chkd / Appd
Meccanico	OH/VM/FP
Arup Job No	Rev
308134-00	P01

Tav. No.
Z-M-PDC-PL-L0-02

Do not scale

© Arup